サイドテーブル　LT-720　組立説明書

この度は、当製品をお買い上げ頂き誠に有難うございます。
◇正しく安全に御使用して頂く為に、この説明書をよくお読み頂いた上で組み立て、御使用下さい。
◇また、いつまでもご覧いただける様に大切に保管していただきますようお願い致します。

《 取り扱い上の注意 》

◎組立て式ですので、使用中に各部ネジ、ナット類の緩みが発生する可能性があります。
緩んだままでの使用を続けますと、重大な事故につながる恐れがありますので、
一ヶ月に一度は各部ネジ、ナット類の緩みが無いか、安全にお使い戴くための点検をお願いいたします。
◎高温多湿な場所や、直射日光が当たる場所は避けてください。
◎極端に重い物を乗せたり、過度の衝撃を与えたりするとこは避けてください。
◎天板の角度を調節するの際、手や指をはさまない様に注意してください。
◎本品を所定の用途以外に使用しないでください。
◎テーブルの上に乗ったり、腰を掛けたりしないでください。壊れたり、転倒する恐れがあり、危険です。
◎立ち上がる時、テーブルに手をついて支えに絶対にしないでください。
◎傾斜、凸凹した床面は避け、平らな床面に設置してください。
◎本製品を移動する時は、落としたり、倒したり、物を壊したりケガをする事がない様に運んでください。
◎熱い物を天板の上に直接に置かないようにしてください。
◎表面の汚れは、柔らかい乾いた布で軽く拭いてください。
汚れがひどい場合は、水で薄めた中性洗剤で汚れをおとし、乾いた布でよく拭き取ってください。
シンナーやベンジン等は表面を傷めますので使わないでください。

ご使用の前に必ずお読み下さい。

キャスター付きの商品を、フローリングや畳等の床の上で直接使用されますと、床材によっては
床表面に傷や凹みができる場合がございます。床材に傷や凹みができないように、カーペット等の厚手の敷物を敷いた上でご使用下さい。

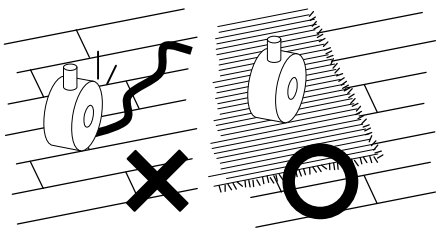

完成図

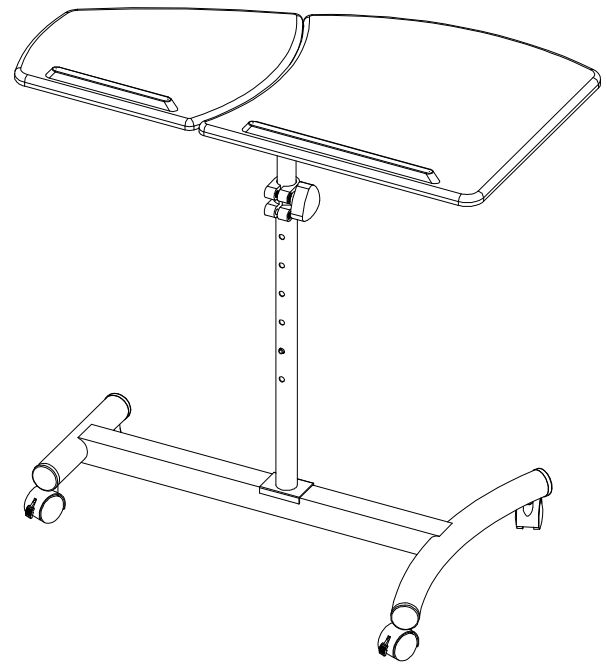

《 品質表示 》

外形寸法
幅約 72.5×奥行き約 40×高さ約 71～93cm
主材(表面加工)
天板：合成樹脂化粧繊維板(塩化ビニル)
フレーム：スチール(エポキシ樹脂粉体塗装)

表示者　株式会社 宮武製作所
大阪市東住吉区桑津 1-23-13
MADE IN TAIWAN

《 天板の高さ調整について 》

①調整つまみをゆるめてください。
②Ⓒ上支柱のストッパーボタンを押しながら、お好みの高さに調整してください。
③調整つまみを締め付けて固定してください。
※天板に物を置いた状態で高さ調整を行わないでください。

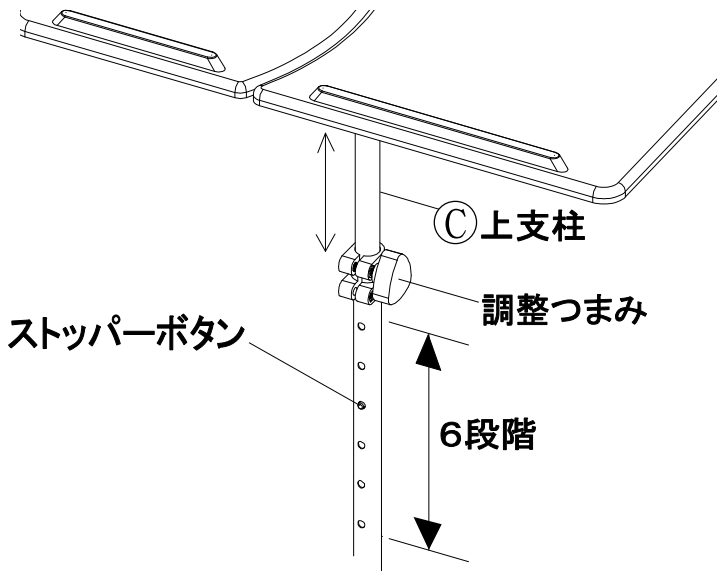

《 天板の角度調整について 》

Ⓒ上支柱のストッパーボタンを押しながら、天板をお好みの角度に調整してください。
※天板に物を置いた状態で
角度調整を行わないでください。

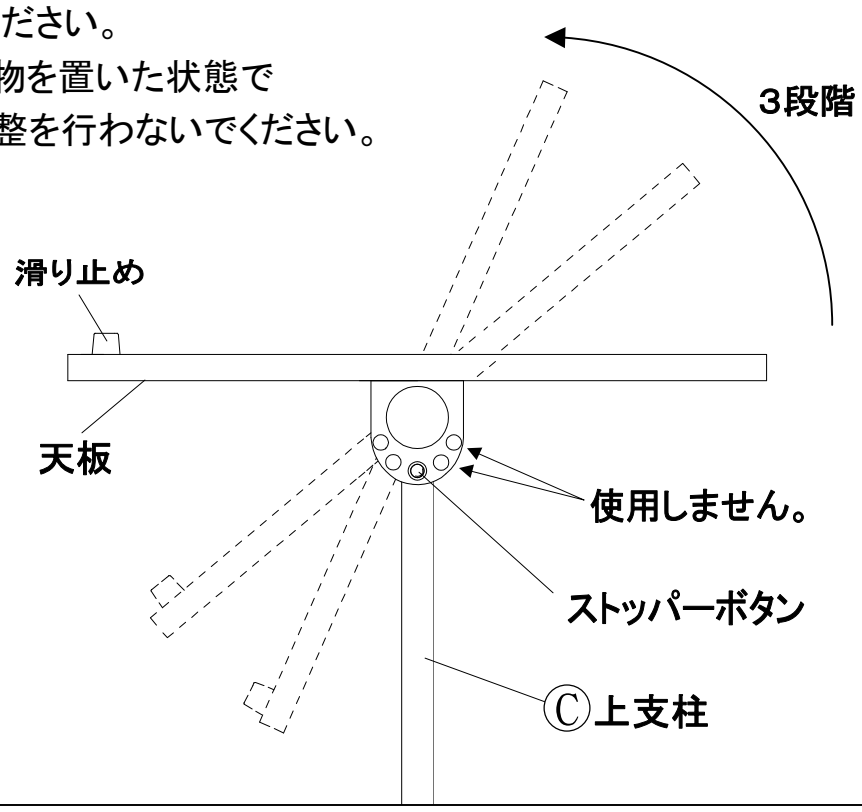

部 品 明 細

Ⓐ小天板	Ⓑ大天板	Ⓒ支柱	Ⓓベース
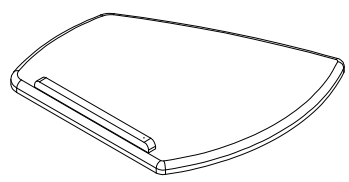 1	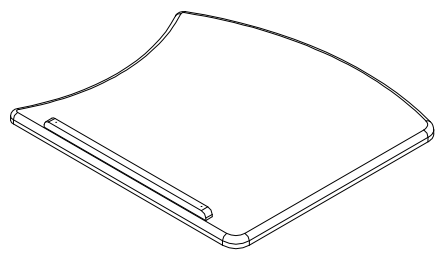 1	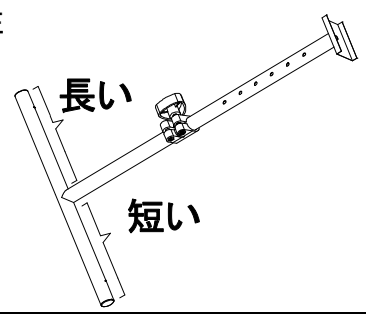 1	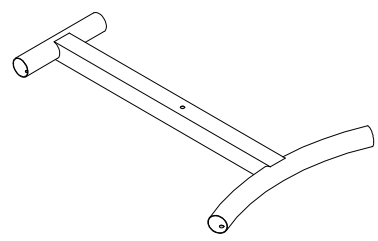 1

①長ボルト (M8×L65mm)	②短ボルト (1/2”×L12mm)	③ワッシャ	④固定用プレート	⑤角度調整用プレート	⑥六角レンチ	⑦キャスター (ストッパー付き)	⑧キャスター (ストッパー無)	⑨スパナ	⑩キャップ
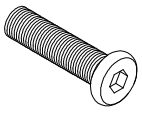 1	8	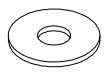 1	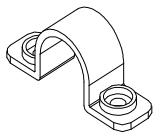 2	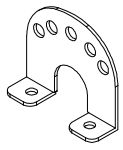 2	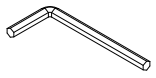 1	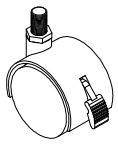 2	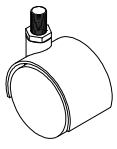 2	1	4

《LT-720 組立順序》

■組立て前に部品が揃っているかご確認ください。
■各部のボルトはゆるく仮締めして組立てし、組立て完成後にしっかりと締め付けると組立てやすくなります。
■組立ては、手袋又は軍手をはめて行ってください。
■組立は2人以上で、必ず平らな場所で行ってください。
■商品や床、周辺の家具等に傷が入らない場所で、柔らかいカーペット等の上で組立を行ってください。

1

●Ⓐ小天板とⒷ大天板を裏返して置いてください。（天板の下に傷がつかないように布等をひいてください。）
●Ⓒ支柱の取り付け方向に注意して、⑤角度調整用プレートを図の様にⒸ支柱にはめ込んでください。

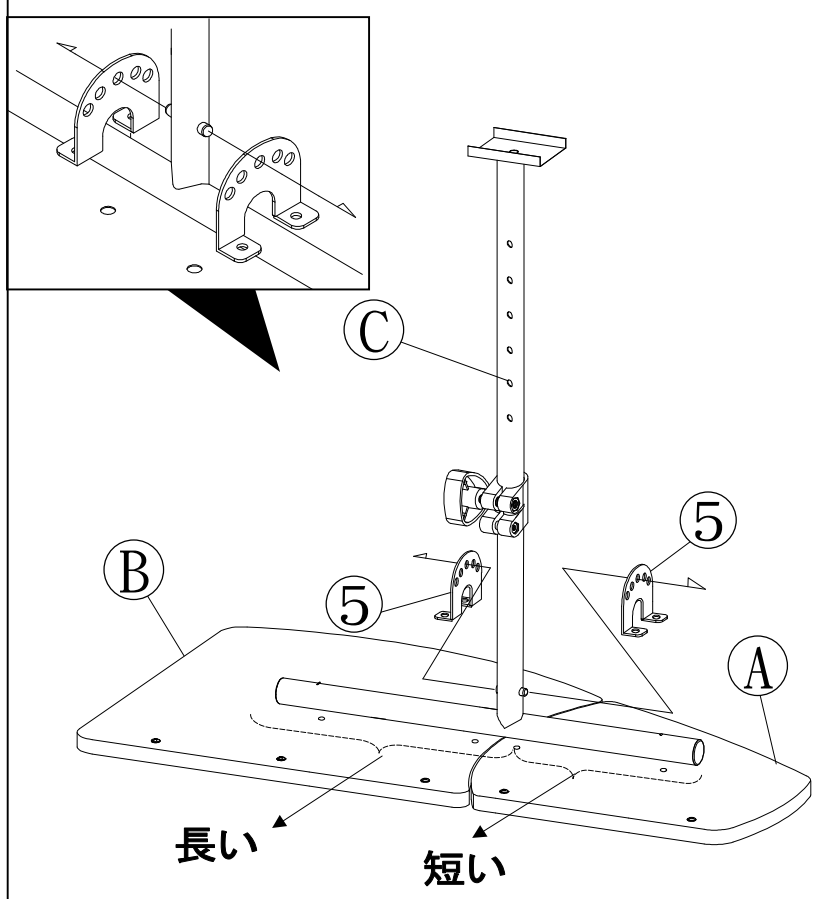

2

●⑤角度調整用プレートを図の様に指で支柱へよせて、②短ボルトでⒶ小天板とⒷ大天板に⑥六角レンチを使用して仮締めしてください。

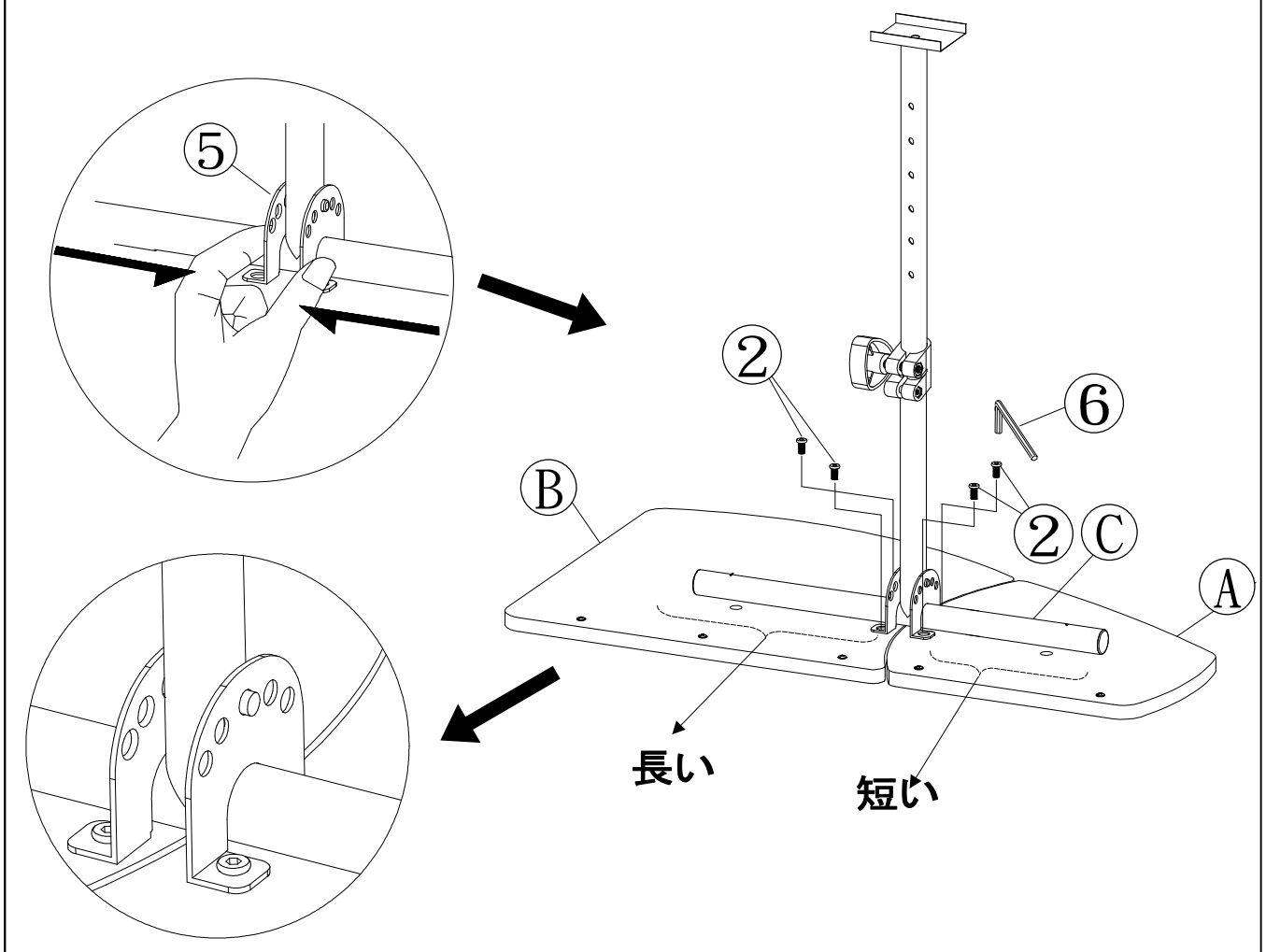

3

●④固定用プレートをⒸ支柱に付いているストッパーによせて、Ⓐ小天板とⒷ大天板に②短ボルトで⑥六角レンチを使用して仮締めしてください。
●全体のバランスを取って全部のボルトを⑥六角レンチで締め付けてください。

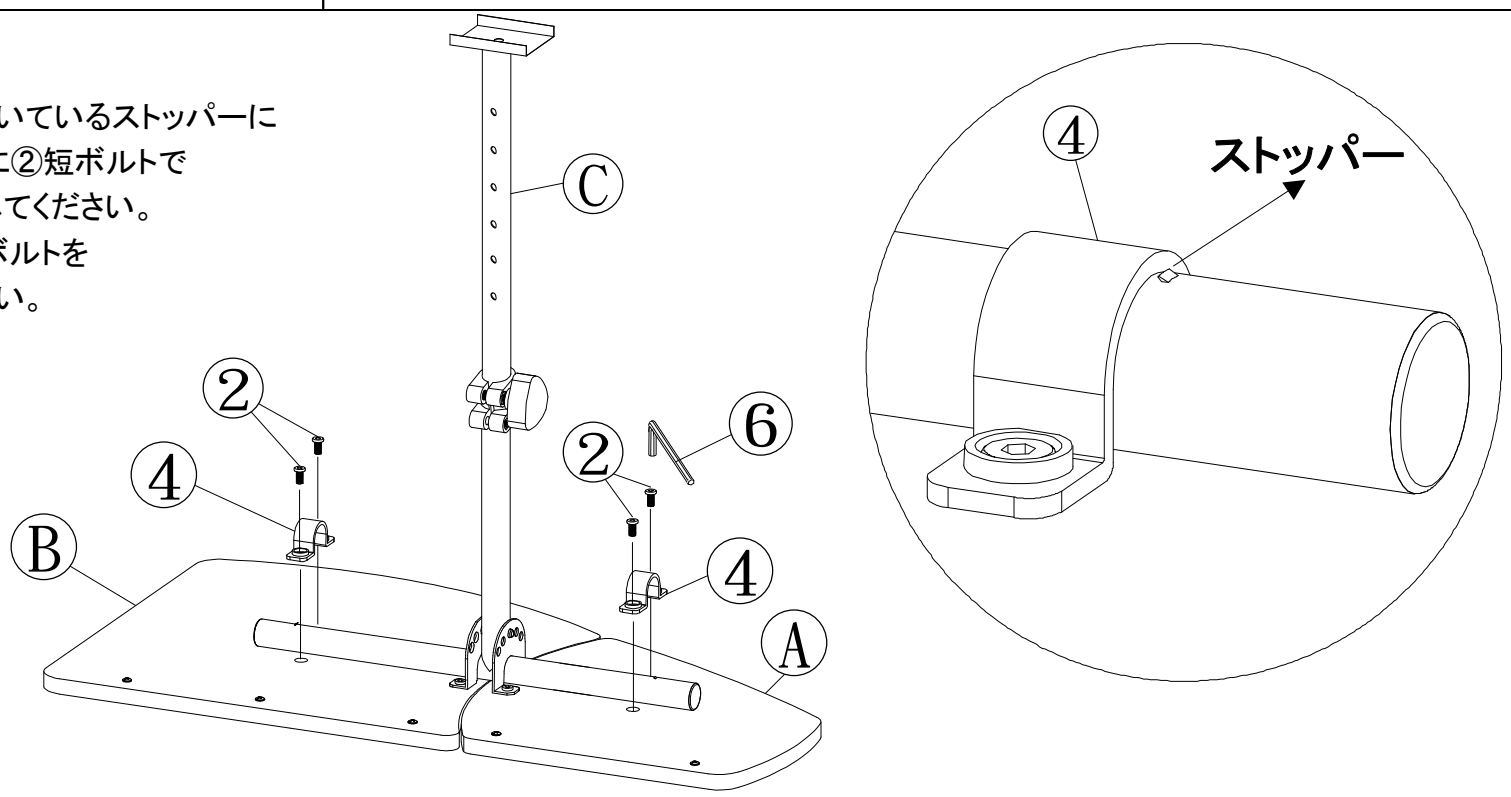

4
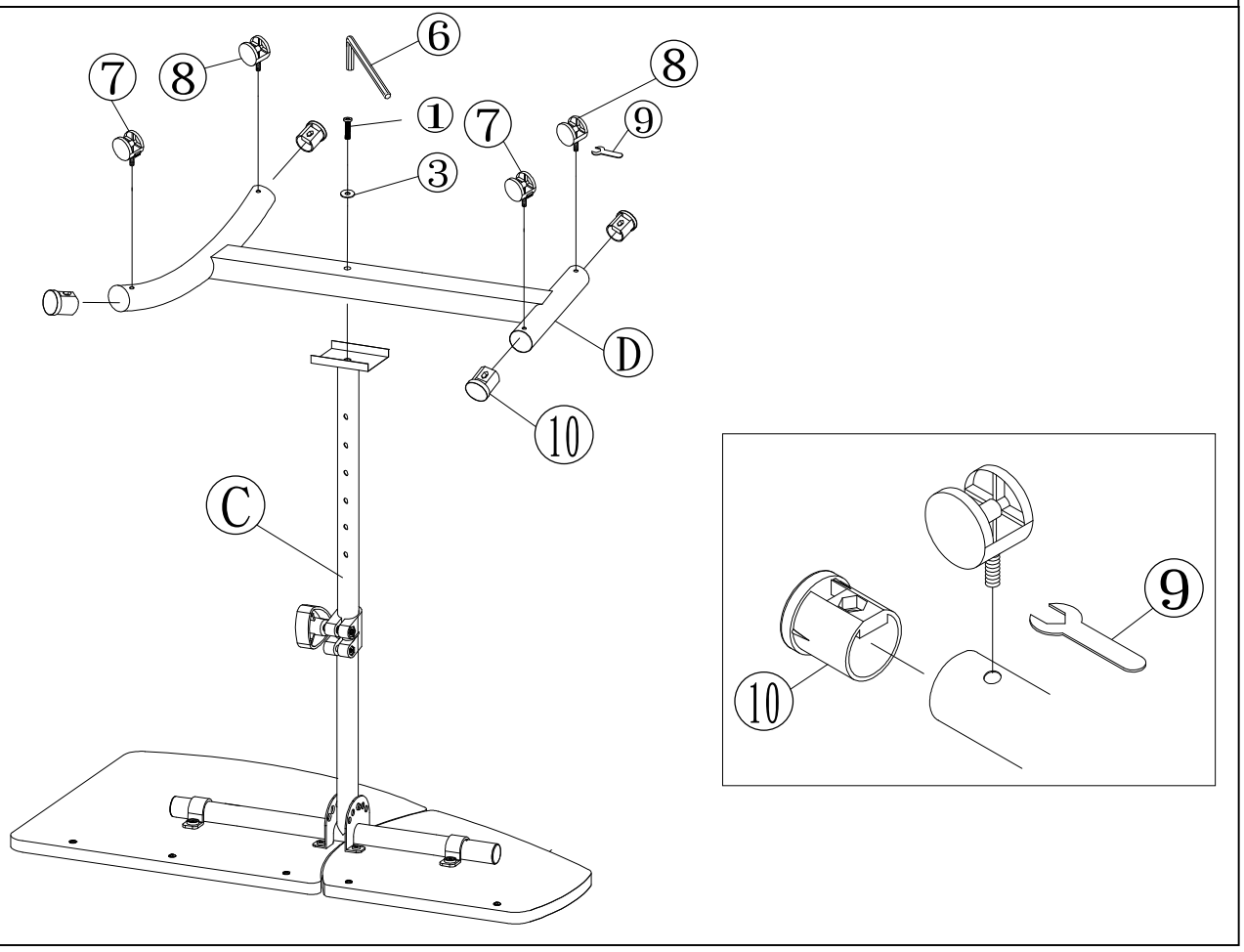
●Ⓓベースの方向に注意して、3で組み立てたⒸ支柱にのせて、①長ボルト及び③ワッシャで⑥六角レンチを使用して取りつけてください。
●⑩キャップの穴をⒹベースの穴に合わせる様に差し込んで、⑦⑧キャスターを⑩スパナを使用して取り付けてください